Produktdatenblatt

Bockrolle EDDF 200 ESK

Extra Schwerlastrollen Serie EDD - Rad ES

-30 °C - +80 °C

+ + + Leicht lenkend	+ + Verschleißarm	+ + + Stoßfest
+ + + Bodenschonend	+ + Witterungsbeständig	

Rad

Laufbelag: Vollgummireifen 73±5 Shore A aufvulkanisiert

Felge: Stabile Stahlschweißkonstruktion - verzinkt

Gehäuse

Für Schwerlastaufgaben, äußerst robust und langlebig,
1 Schrägrollen- und 1 Axial- kugellager, staubgeschützt,
sehr starker integrierter Zentralbolzen,
Mutter gesichert, Schmiernippel,
Radachse verschraubt,
Ausführung – lackiert

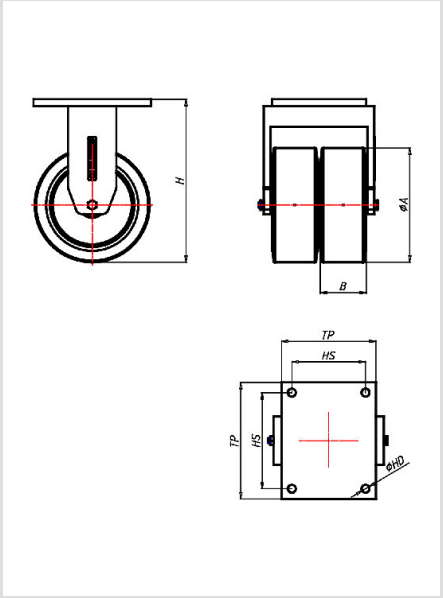

Bockrolle	Rad-∅ A x Breite B mm: 200x100
Tragkraft kg:	800
Tragkraft	getestet nach EN 12530 und EN 12527
Bauhöhe H mm:	270
Plattengröße TP mm:	255x205
Lochabstand HS mm:	210x160
Loch-Ø HD mm:	17
Radlagerung:	Kugellager

Vorteile

- hoher Fahrkomfort
- geringer Rollwiderstand
- sehr laufruhig
- sehr abriebfest
- hohe Tragkraft

Anwendungen

- Gestelle
- Maschinenwagen
- Ausschusswagen
- Schwere Transportwagen

©Copyright 2024 Rollenbau GmbH, www.rollenbau.at 20.05.2024